第29回全日本高等学校女子サッカー選手権大会東北大会　組合せ
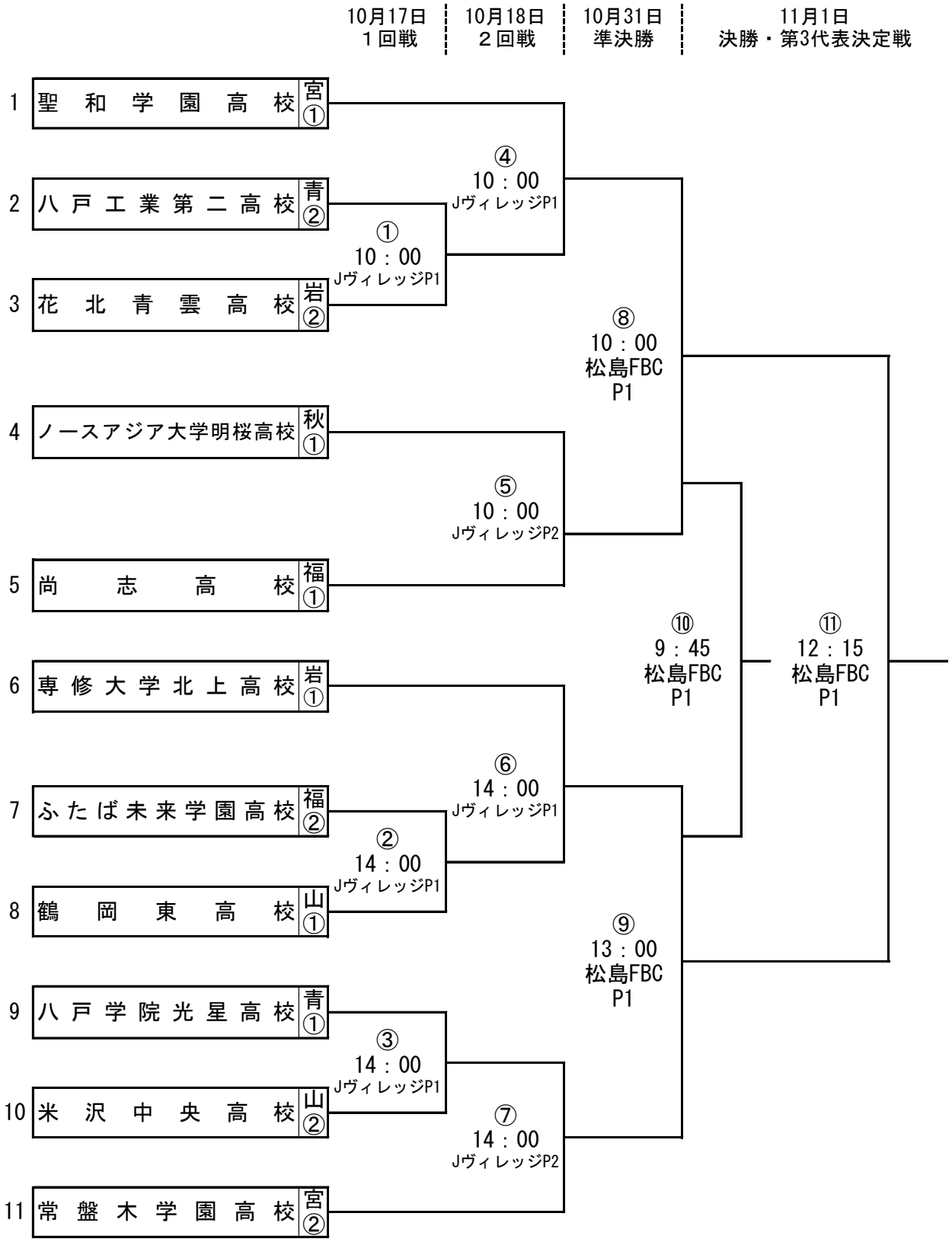
●開催日時　2020年10月17日（土）～11月1日（日）
●開催場所　Jヴィレッジ、松島フットボールセンター